FERROLI

DOMINA F 30 E

- LISTA PEZZI DI RICAMBIO
- SPARE PART LIST
- ERSATZSTEILE
- LIJST ONDERDELEN
- LISTE PIECES DETACHES
- LISTA PIEZAS DE REPUESTO

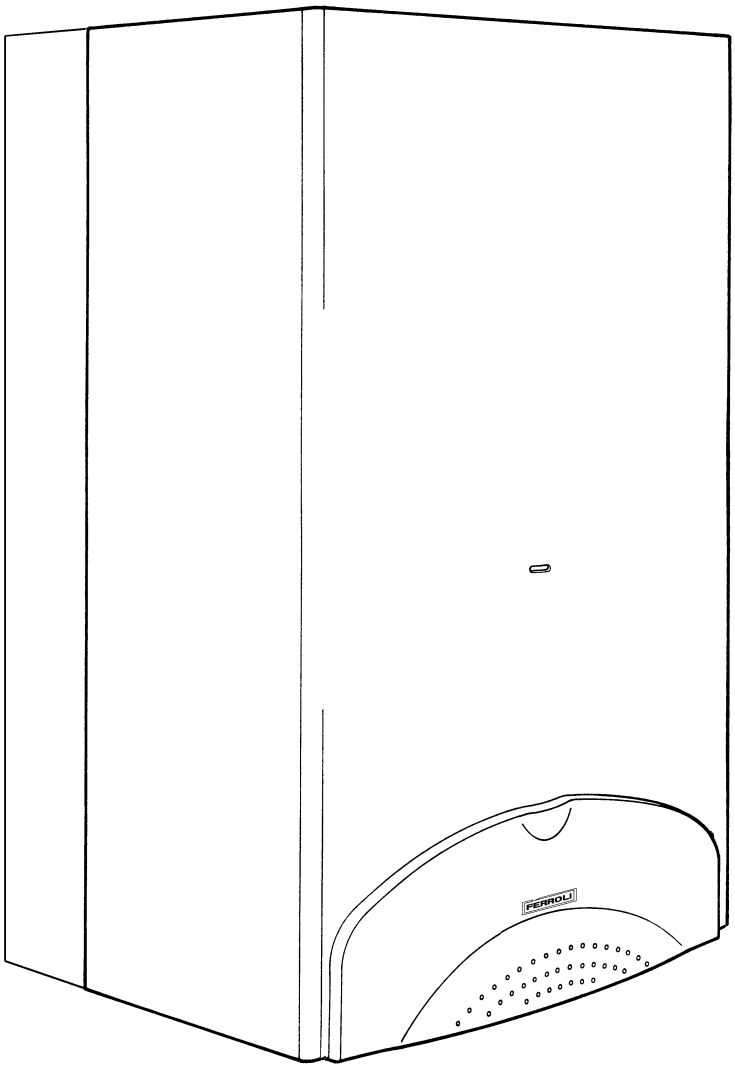

CODIGO	EDICION	MERCADO	VISTO
30R0368/1	02 - 02	IT - ES	

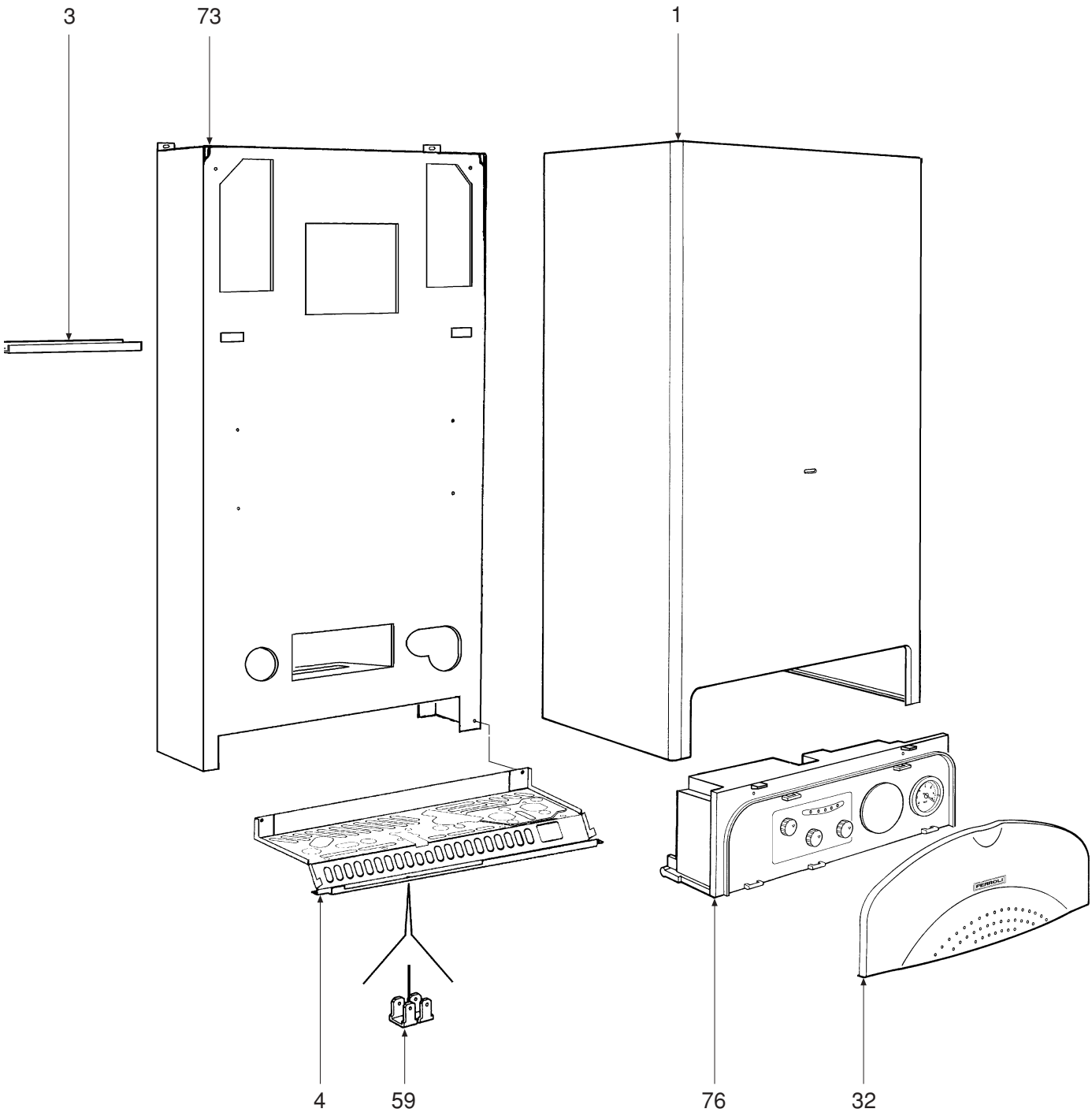
3
73
1
4
59
76
32

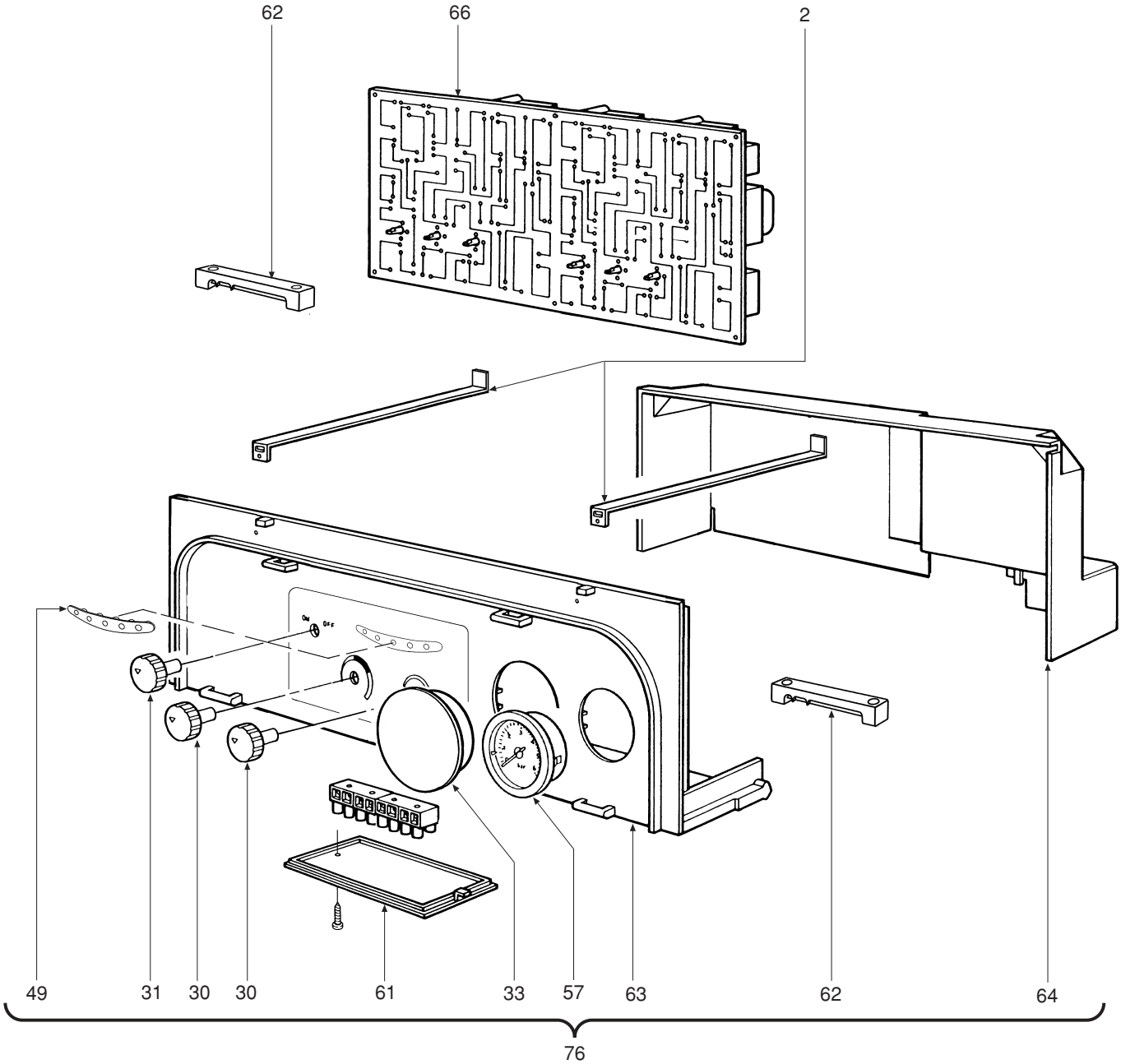
62
66
2
49
31
30
30
61
33
57
63
62
64
76

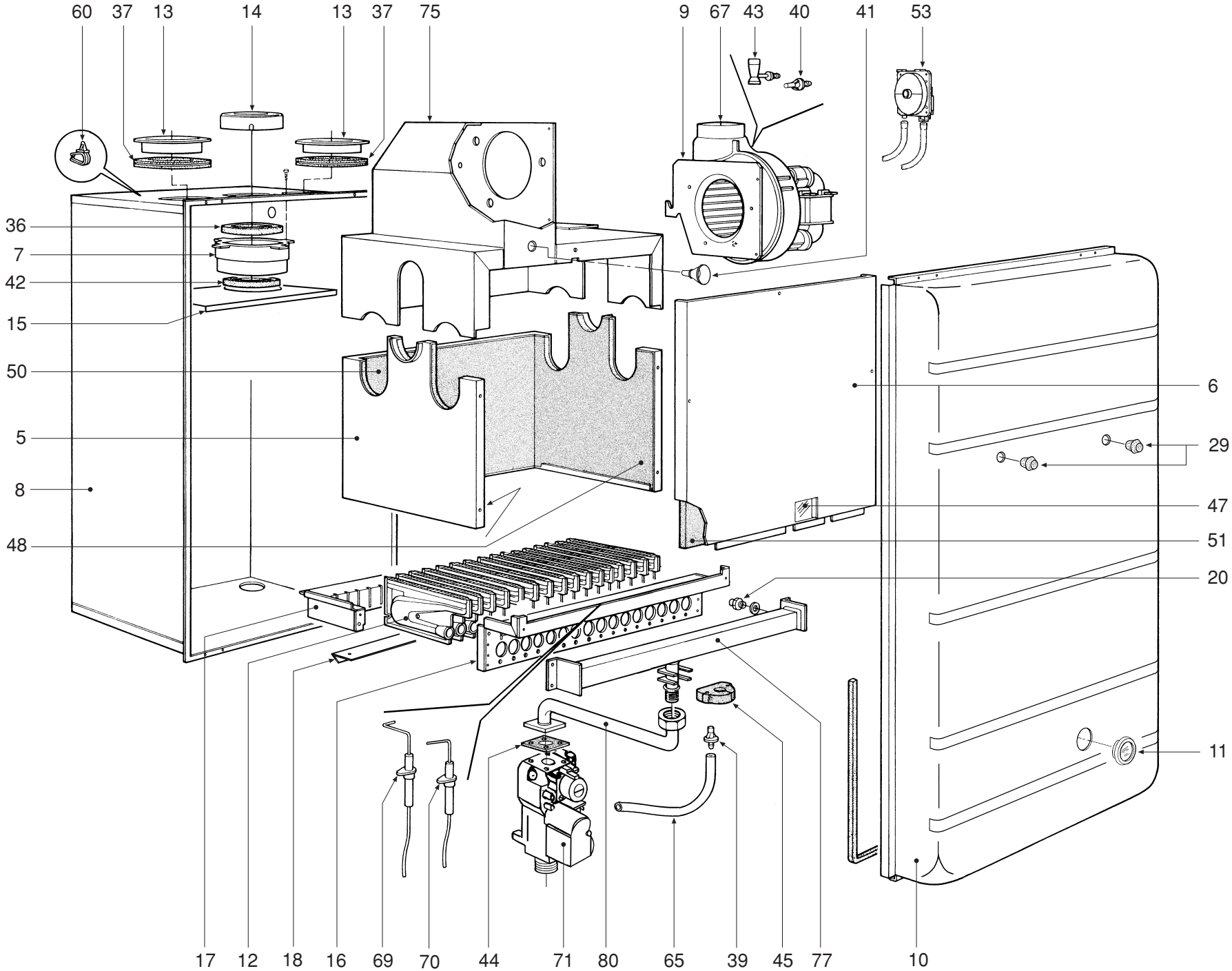

FERROLI

GRUPO DE GAS

02.02

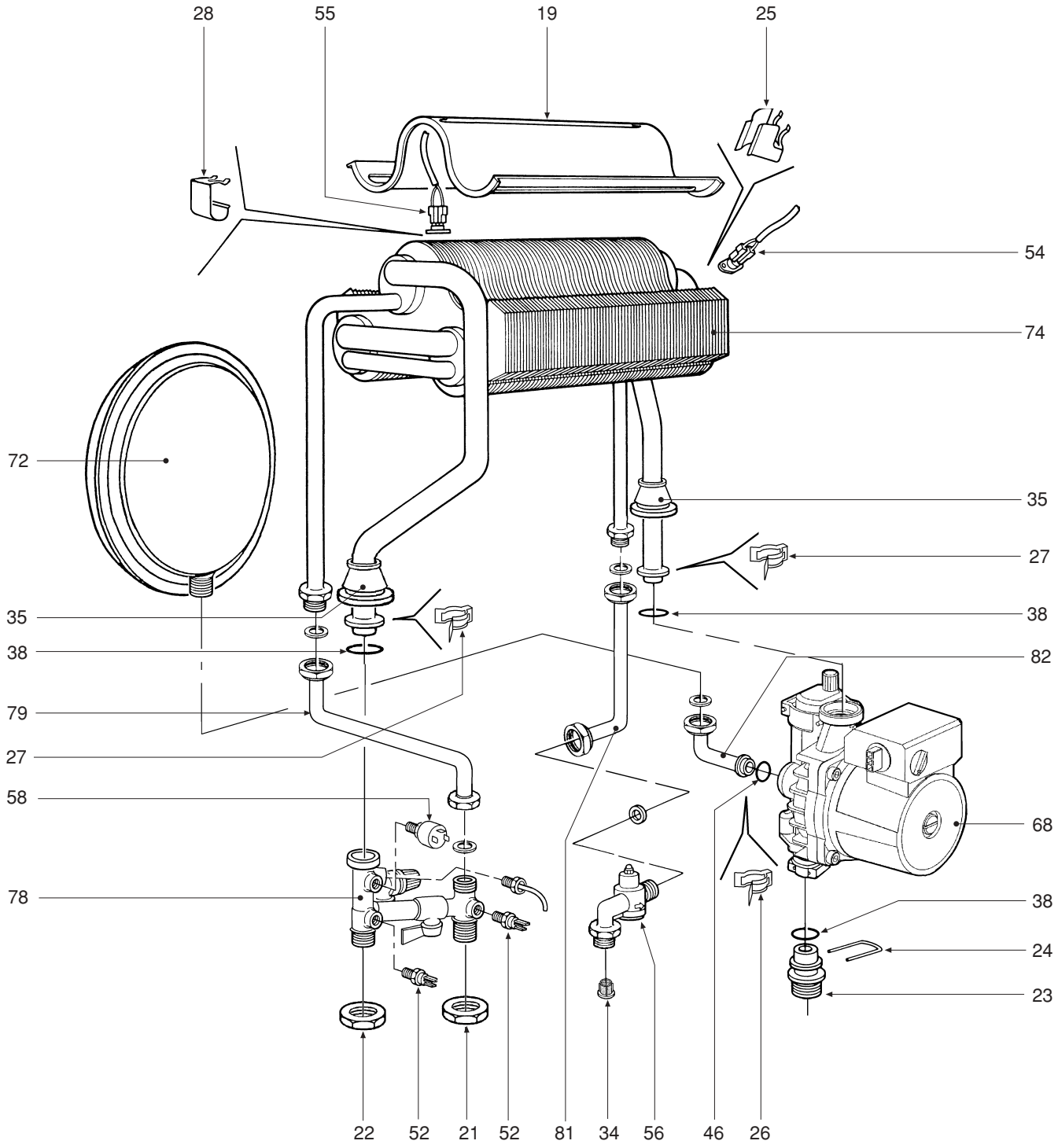
28
55
19
25
54
74
72
35
27
35
38
38
82
79
27
58
68
78
38
24
23
22
52
21
52
81
34
56
46
26

FERROLI	LISTA DE PIEZAS DOMINA F 30 E	02.02

FIG.	CÓDIGO	DESCRIPCIÓN	UNIDADES
1	I31142050	PANEL DOMINA C 24	1
2	I31212340	CHAPA FIJACION CAJA ELECTRICA DOMINA C30	2
3	I31213110	CHAPA FIJACION VASO EXPANSION DOMITOP DGT F 30 E	1
4	I31214300	REJILLA INFERIOR DOMINA C 24 E	1
5	I32002430	CAMARA COMBUSTION DOMITOP DGT	1
6	I32002440	PANEL ANTERIOR CAMARA COMBUSTION DOMITOP DGT	1
7	I32117090	TUBO CONEXIÓN VENTILADOR-TAPA DOMINA F 24 E	1
8	I32118080	CAMARA ESTANCA DOMITOP DGT	1
9	I32118100	CHAPA PORTAVENTILADOR	1
10	I32118150	PANEL CIERRE CAMARA ESTANCA	1
11	I32202750	MIRILLA PANEL CAMARA ESTANCA DOMINA F 24 E	1
12	I32202760	RAMPA QUEMADOR PULIDOR	16
13	I32700440	TAPON ALUMINIO ASPIRACION AIRE D.100 DOMINA F	2
14	I32700610	DIAFRAGMA HUMOS D.47 DOMINA F 24 E	1
14	I32700620	DIAFRAGMA HUMOS D.50 DOMINA F 24 E	1
14	I32700690	DIAFRAGMA HUMOS D.52 DOMINA F 30 E	1
15	I32914110	DEFLECTOR DE AIRE DOMITOP DGT F 30 E	1
16	I32914120	SEMICAJA ANTERIOR RAMPAS QUEMADOR DOMITOP DGT	1
17	I32914130	SEMICAJA POSTERIOR RAMPAS QUEMADOR DOMITOP DGT	1
18	I32914140	DEFLECTOR AIRE PARA CAJA QUEMADORES DOMITOP DGT	1
19	I32914150	DEFLECTOR DE HUMOS DOMITOP DGT	1
20	I34009351	INYECTOR D 1,25 NAT.	16
20	I34009711	INYECTOR D 0,75 G.L.P.	16
21	I34012090	TUERCA 1/2"	4
22	I34012100	TUERCA 3/4"	1
23	I34012550	RACORD BOMBA DOMINA	1
24	I34300380	MUELLE RACORD BOMBA	1
25	I34300392	MUELLE FIJACION TERMOSTATO DE CONTACTO	1
26	I34300450	MUELLE PARA CONEXIÓN D. 10	1
27	I34300460	MUELLE PARA CONEXIÓN D. 18	2
28	I34300510	MUELLE FIJACION TERMOSTATO DE SEGURIDAD	1
29	I35006150	TAPON SILICONA BLANCO CAMARA ESTANCA	2
30	I35007210	MANDO POTENCIOMETRO DOMINA	2
31	I35007220	MANDO CONMUTADOR DOMINA	1
32	I35007290	TAPA PANEL PORTAINSTRUMENTOS DOMINA	1
33	I35007420	TAPON RELOJ PROGRAMADOR	1
34	I35007480	FILTRO CONICO 1/2"	1
35	I35100970	JUNTA TORICO-CONICA CAMARA ESTANCA	2
36	I35100980	JUNTA TUBO D.80 DOMINA F 24 E	1
37	I35101000	JUNTA PARA TUBO D.80 ASPIRACION DE AIRE	2
38	I35101120	JUNTA TORICA Di.17 Esp. 4,5 DOMINA BOMBA	3
39	I35101150	TOMA DE PRESION DOMINA F 24 E	1
40	I35101310	TOMA DE PRESION AIRE-VENTILADOR	1
41	I35101430	TOMA DE PRESION DE HUMOS	1
42	I35101450	JUNTA D.56	1
43	I35101550	TOMA DE PRESION DOMITOP DGT	1
44	I35101560	JUNTA 32x32x2	1
45	I35101840	JUNTA ENTRE COLECTOR GAS-CAMARA ESTANCA DOMINA	1
46	I35101850	JUNTA TORICA Di. 9x4 DOMINA VASO	1
47	I35315250	CRISTAL MIRILLA 50x30x3,3	1
48	I35320590	AISLANTE LATERAL CAMARA COMBUSTION DOMINA	2
49	I35321300	PLASTICO TRANSPARENTE LEDS	1

FIG.	CÓDIGO	DESCRIPCIÓN	UNIDADES
50	I35321320	AISLANTE POSTERIOR CAMARA COMBUSTION DOMITOP DGT	1
51	I35321330	AISLANTE PANEL CAMARA COMBUSTION DOMITOP DGT	1
52	I36200500	SONDA TEMPERATURA DE INMERSION	2
53	I36400060	PRESOSTATO DE AIRE DOMINA	1
54	I36400090	TERMOSTATO DE CONTACTO 88º SIN BRIDA	1
55	I36400100	TERMOSTATO DE SEGURIDAD 100º SIN BRIDA	1
56	I36400180	FLUXOMETRO M-M 1/2"	1
57	I36400190	HIDROMETRO 0-6 Bar	1
58	I36401930	PRESOSTATO AGUA 1/4" Mod. 5612 CEME	1
59	I36505720	TERMINAL DE TIERRA PARA 4 LENGÜETAS	1
60	I36506310	PASACABLE ENCASTRABLE DOMINA F 24 E	2
61	I36506340	TAPA CAJA ELECTRICA DOMINA	1
62	I36506510	PRENSACABLES DOMINA	3
63	I36506640	CAJA ELECTRICA DOMINA	1
64	I36506650	TAPA CAJA ELECTRICA DOMINA	1
65	I36506730	TUBO D.4 Lg.200 TRANSPARENTE	1
66	I36507000	TARJETA ELECTRONICA COMPLETA DOMINA C 24 E	1
67	I38410660	VENTILADOR DOMINA OASI F 30 E	1
68	I36601520	BOMBA UPS 15-50 H 12 AO/FP	1
69	I36702470	ELECTRODO DE IONIZACION DOMINA	1
70	I36702581	ELECTRODO DE ENCENDIDO DOMINA	1
71	I36802720	VALVULA DE GAS HONEYWELL VK 4105 G	1
72	I36802740	VASO DE EXPANSION 10Lt.	1
73	I37105355	BASTIDOR COMPLETO DOMINA C 30 E	1
74	I37403500	CUERPO ALETEADO COMPLETO DOMINA C 30 E	1
75	I37515510	CAMARA DE HUMOS COMPLETA DOMITOP DGT F 30 E	1
76	I38319150	CABLEADO COMPLETO DOMINA F 24 E NUEVO	1
77	I38409000	COLECTOR GAS 16 RAMPAS DOMINA-DOMINA OASI	1
78	I38410450	GRUPO LLENADO INSTALACION DOMINA C 24	1
79	I38410930	TUBO IDA AGUA CALIENTE SANITARIA DOMINA C 24 E	1
80	I38414160	TUBO ENTRE VALVULA DE GAS Y COLECTOR	1
81	I38414340	TUBO CONEXION FLUXOMETRO DOMITOP DGT F 30 E	1
82	I38417890	TUBO CONEXION VASO EXPANSION DOMINA C30 E	1